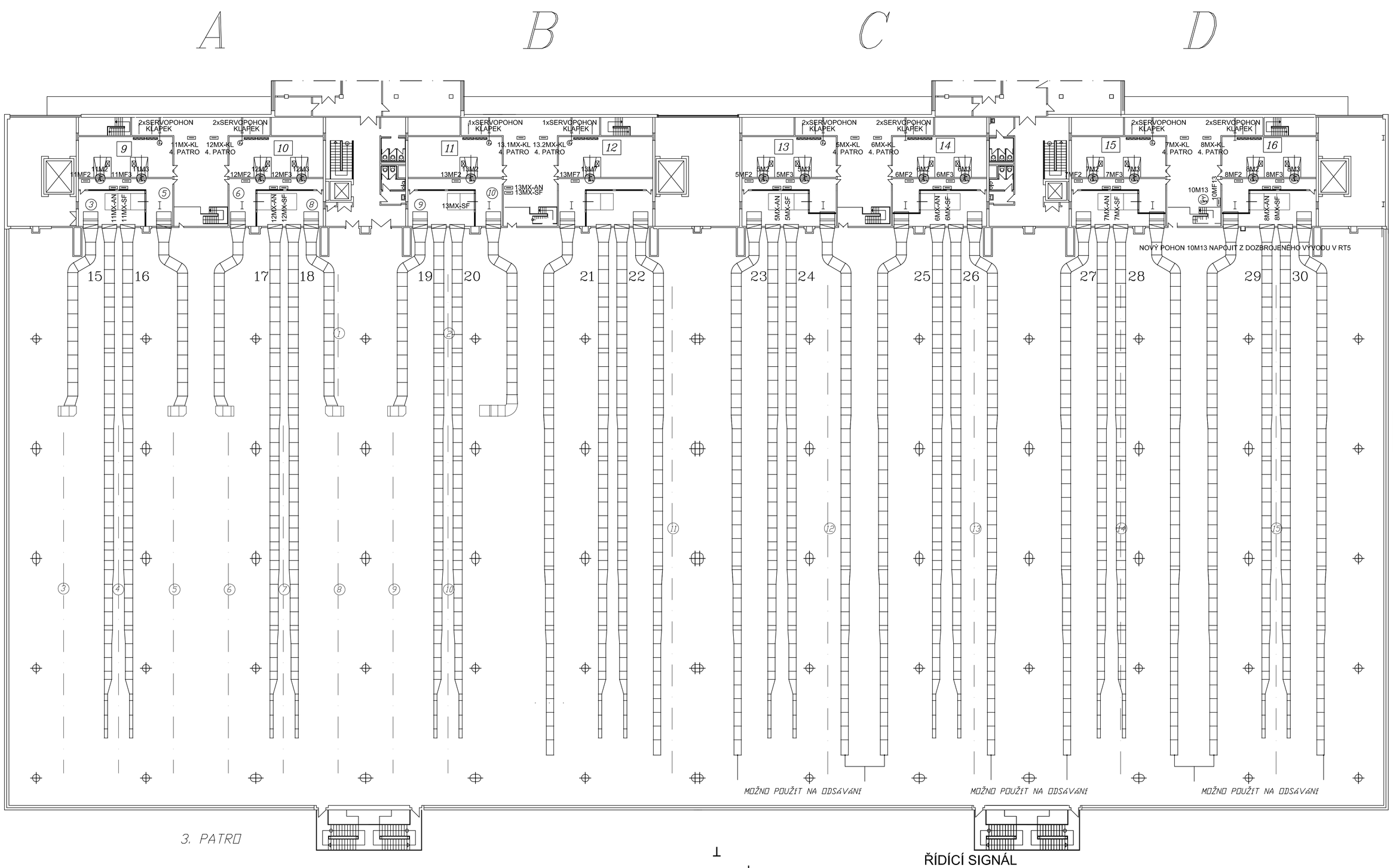

3. PATRO

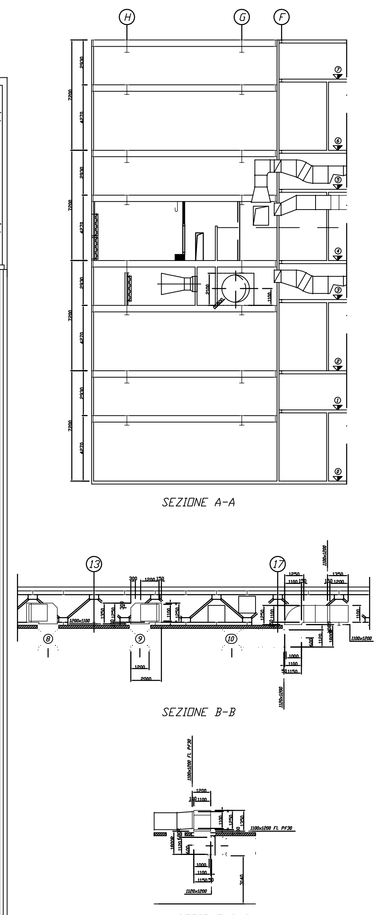

5. PATRO (MEZI)

4. PATRO

3. PATRO (MEZI)

NOTE
- TUTTE LE QUOTE SONO ESPRESSE IN MILLIMETRI
- COLLEGAMENTI ELETTRICI DAI QUADRI ELETTRICI ALLE UTENZE MOTORI FINECORSA SU PORTE, ECCI PALMARI DI ENCREMZIA A FUNGO E PULSANTI ROTAZIONE FILTRI CON RELATIVI COLLEGAMENTI ELETTRICI, SONO ESCLUSI DALLA FORNITURA MACCHINE
- LE FUNZIONI PVC DI TRAZIONATO POLVERE SONO ESCLUSE DALLA FORNITURA MACCHINE
- LE FUNZIONI ASPIRAZIONE POLVERE SONO ESCLUSE DALLA FORNITURA MACCHINE
- LE FUNZIONI AD ALTA PRESSIONE DALLE POMPE ALLE CAMERE DI MISCELA CON RELATIVI ACCESSORI SONO DI FORNITURA MACCHINE
- ELIMINARE GRIGLIE DI RIPRESA DOVE NECESSARIO
- LA POSIZIONE DI POMPE E VENTILATORI ASPIRAZIONE POLVERE E' INDICATIVA

PIANO QUARTO

REV.	DESCRIZIONE/DESCRIPTION	DATA	DISEGNATO	CONTROLLATO
0	EMISSIONE	18/04/16	MAZZ	
1				
2				
3				
4				
5				

CLIENTE/CUSTOMER: NOVA MOSILANA – BRNO – Rep. Ceca

P 6564
C 5 10/16

TITOLO/TITLE: CAVIDOTTI DI MANDATA DEL 4° PIANO

COMMESSA: 6564/04 — REV. 0

FORMATO DI STAMPA - PRINTING FORMAT: A1 — SCALA/SCALE: 1:100 — DATA/DATE: 1 — N.DW: 1

POZNÁMKA :

- DEFINITIVNÍ A DETAILNÍ UMÍSTĚNÍ VEŠKERÝCH TECHNOLOGICKÝCH A ELEKTROTECHNOLOGICKÝCH ZAŘÍZENÍ MUSÍ BÝT PŘED ZAHÁJENÍM MONTÁŽE POTVRZENO ZÁSTUPCEM TECHNOLOGIE NEBO INVESTORA
- ELEKTRICKÉ ROZVODY BUDOU PROVEDENY KABELY A ŠŇŮRAMI DLE SOUPISU VODIČŮ, KTERÝ JE SOUČÁSTÍ TZ
- ELEKTRICKÉ ROZVODY BUDOU ULOŽENY PŘEVÁŽNĚ NA NOVÝCH, PŘÍPADNĚ STÁVAJÍCÍCH DOZBROJENÝCH TRASÁCH
- PŘÍPADNÉ PROSTUPY NOVÉ KABELÁŽE Z JEDNOHO POŽÁRNÍHO ÚSEKU DO DRUHÉHO, BUDOU UTĚSNĚNY PROTIPŽÁRNÍMI UCPÁVKAMI HILTI

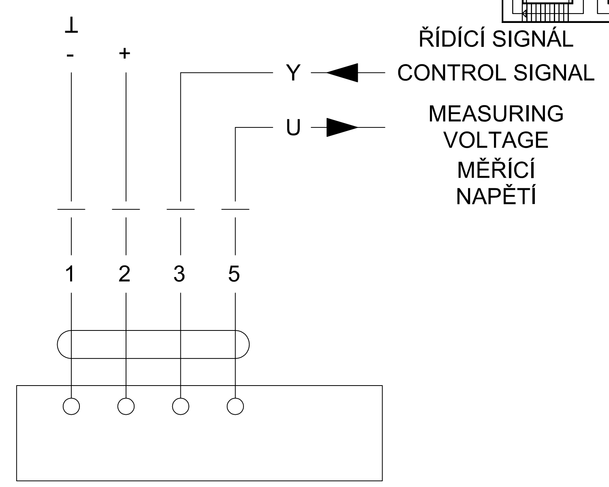

COLLEGAMENTO ELECTRICO PER SERVOMOTORI PER SERRANDE

ELEKTRICKÉ PŘIPOJENÍ PRO SERVOMOTORY PRO POSUV

LEGENDA :

- ROZVADĚČ ELEKTRICKÉ INSTALACE
- ZÁSUVKA POLOZAP. 10/16A, 250V 2P+Z, IP66
- ZÁSUVKA POLOZAP. 10/16A, 250V 2P+Z, IP20
- 4x ČTYŘNÁSOBNÁ JEDNOZÁSUVKA VE SPOL. RÁMEČKU, 10/16A, 250V 2P+Z, IP20
- DVOJZÁSUVKA POLOZAP. 10/16A, 250V 2P+Z, IP20
- DVOJZÁSUVKA POLOZAP. 10/16A, 250V 2P+Z, IP20 PRO PŘIPOJENÍ PC, VYBAVENÁ PŘEPĚŤOVOU OCHRANOU
- 3.FÁZ. ZÁSUVKA TYP CZG 1653, 16A, 400V 3P+N+PE
- SPOTŘEBIČ S JEDNOFÁZOVÝM MOTOREM
- SPOTŘEBIČ S TŘÍFÁZOVÝM MOTOREM
- PODRUŽNÝ ROZVADĚČ
- ROZVODY ELEKTRICKÉ INSTALACE
- OCHRANNÉ POSPOJOVÁNÍ VODIČEM CY 4mm ZŽL
- TŘÍFÁZOVÝ VYPÍNAČ SE SIGNALIZACÍ STAVU
- TERMOSTAT
- ELEKTRICKÝ BOILER
- TEPELNÝ SPOTŘEBIČ (PODLAHOVÉ VYTÁPĚNÍ, PŘÍMOTOP, KLIMATIZACE)
- ZÁSUVKOVÁ SKŘÍŇ VŠEOBECNĚ
- ČIDLO - SENZOR VŠEOBECNĚ

Změna	Druh změny	Datum	Jméno

ELPRO BRNO PLUS s.r.o. — Měřítko: 1:200

Navrhl:	Ing. Hrdlička	Investor: Nová Mosilana a.s.	Zak.číslo: 08/2016
Kreslil:	Ing. Hrdlička	Stavba: NOVÁ MOSILANA – ÚPRAVY VZT	Datum: 02/2016
Odp. proj.:	Ing. Hrdlička	Objekt: ELEKTRICKÁ INSTALACE	Počet A4:10

Název: DISPOZICE KABELOVÝCH ROZVODŮ PRO ÚPRAVY V TECHNOLOGII VZT – 3. PATRO

čís. výk.: C4